Signorini	Descrizione / Description Gruppo vasca esterno con doccetta *External bath group with slim shower*	Codice / Code 50731

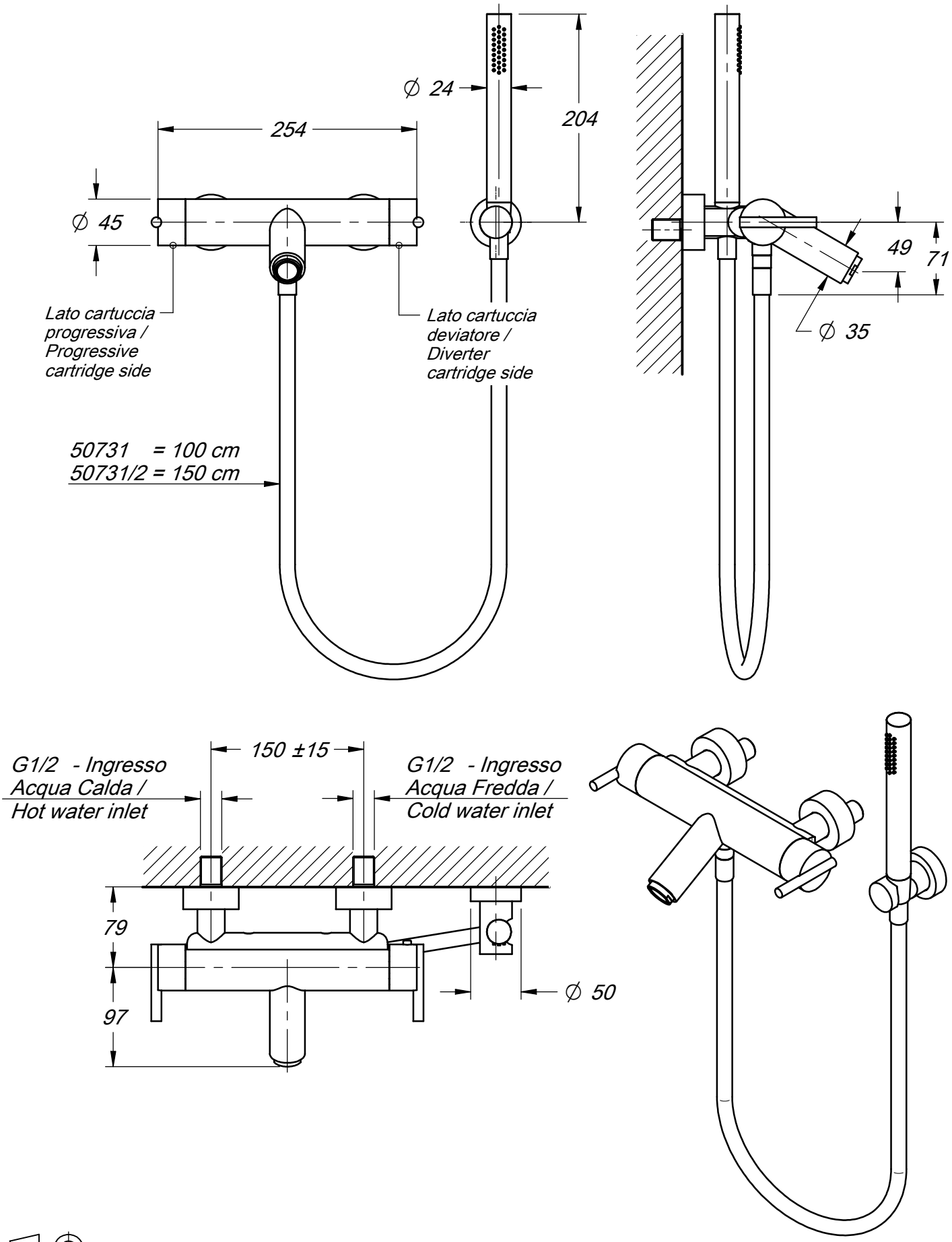

Copyright © by Pietro Signorini & Figli S.p.A.