Signorini	Descrizione / Description Batteria tre fori da lavabo *Three hole basin tap*	Codice / Code 306

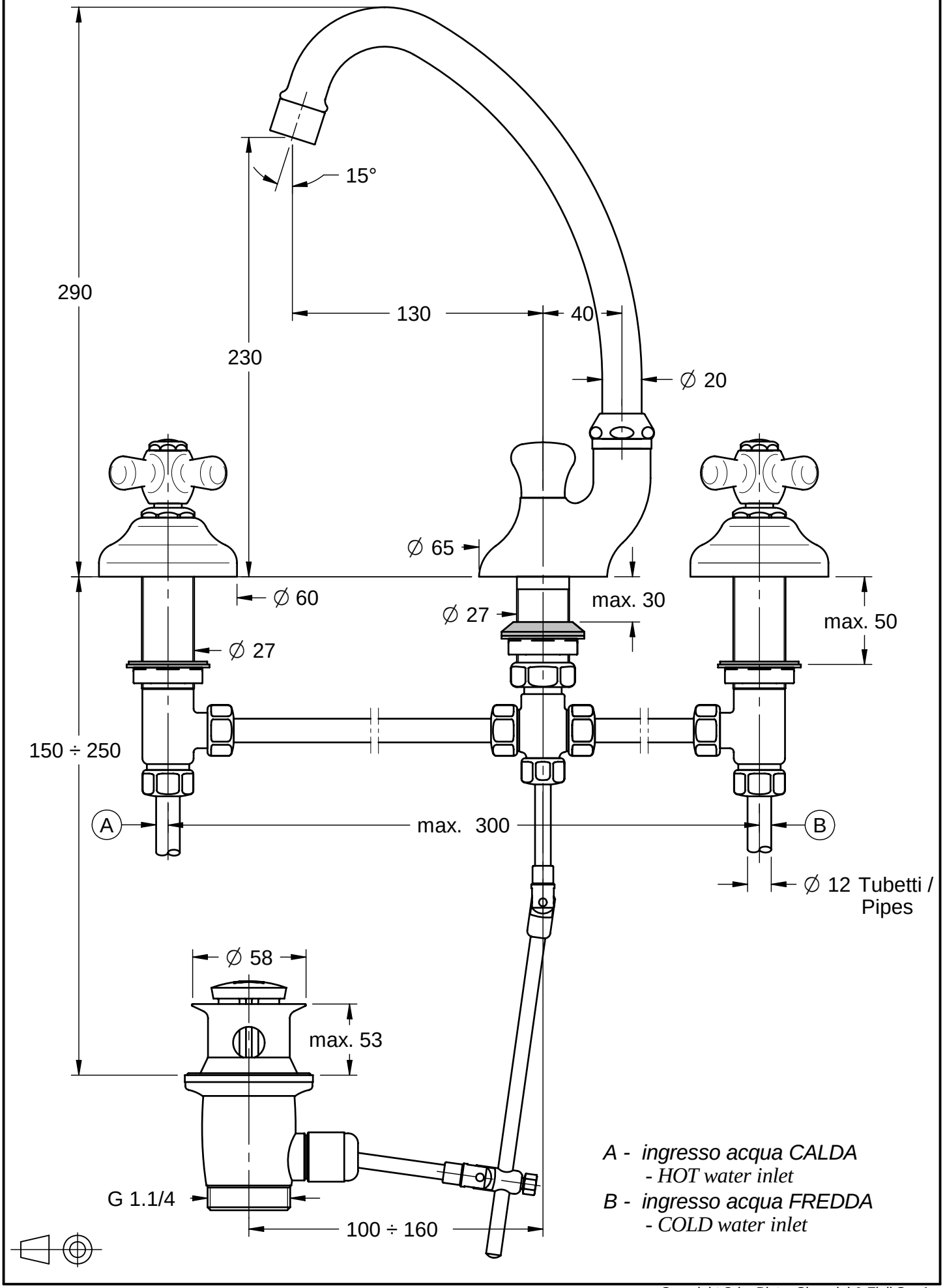

Copyright © by Pietro Signorini & Figli S.p.A.